AXOR Uno
Miscelatore monocomando cucina
Finiture : **cromo** Cod.art. : **14850000**

Descrizione

Caratteristiche

- angolo di rotazione regolabile a 3 stadi a 110°, 150° o 360°
- posizionamento variabile della maniglia a destra o a sinistra
- posizione maniglia verticale
- getto normale
- portata 13 l/min
- cartuccia ceramica
- tubi flessibili di allacciamento G ⅜
- valvola antiriflusso integrata
- adatto per caldaie istantanee

Tecnologia

Premi di design

reddot design award

Immagine prodotto

Disegno in scala

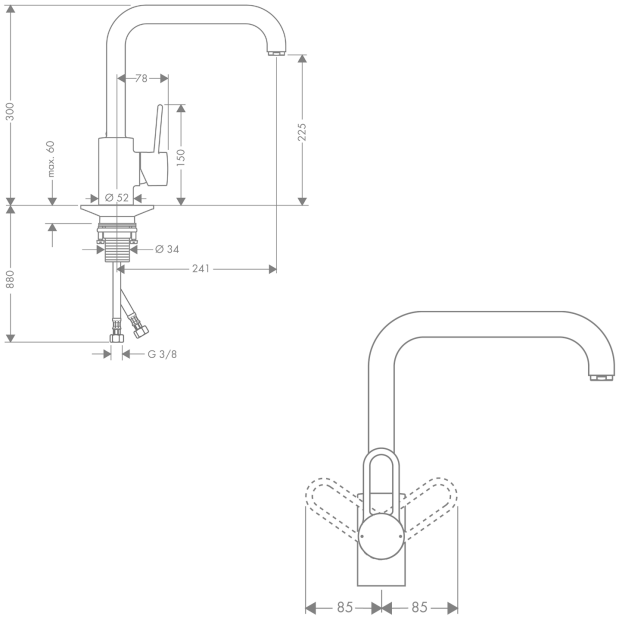
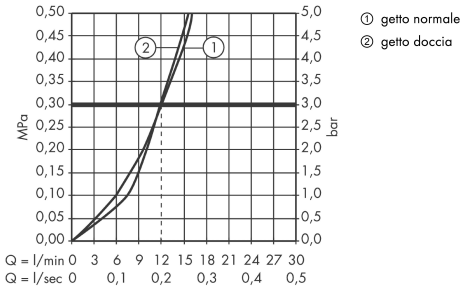
Diagramma di flusso